8. 3 级 维修

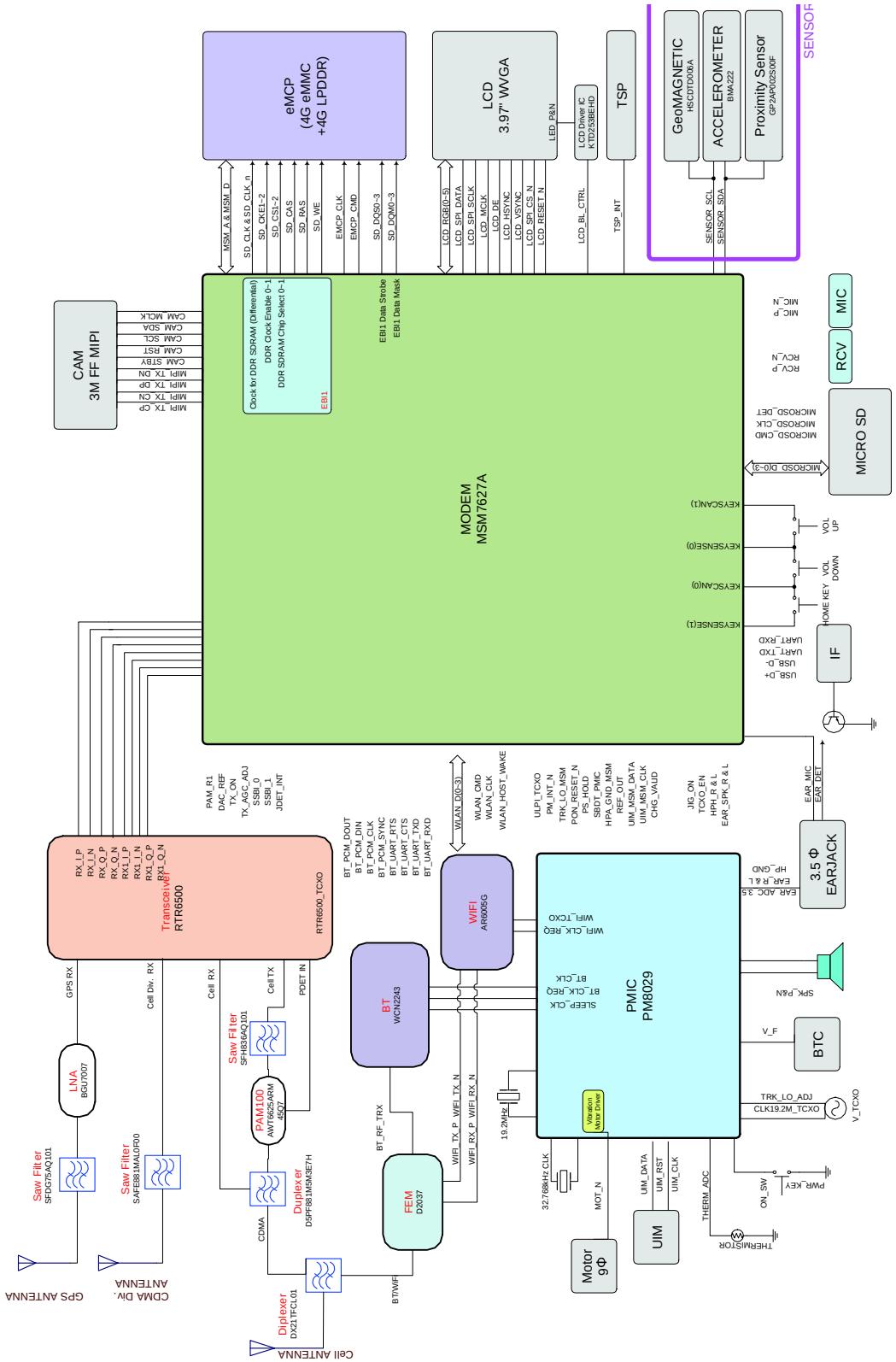

保密和所有权-本手册的内容变更，恕不另行通知。
未经三星书面授权而分发，传送，或违反本文件任何内容或数据是严格禁止的。

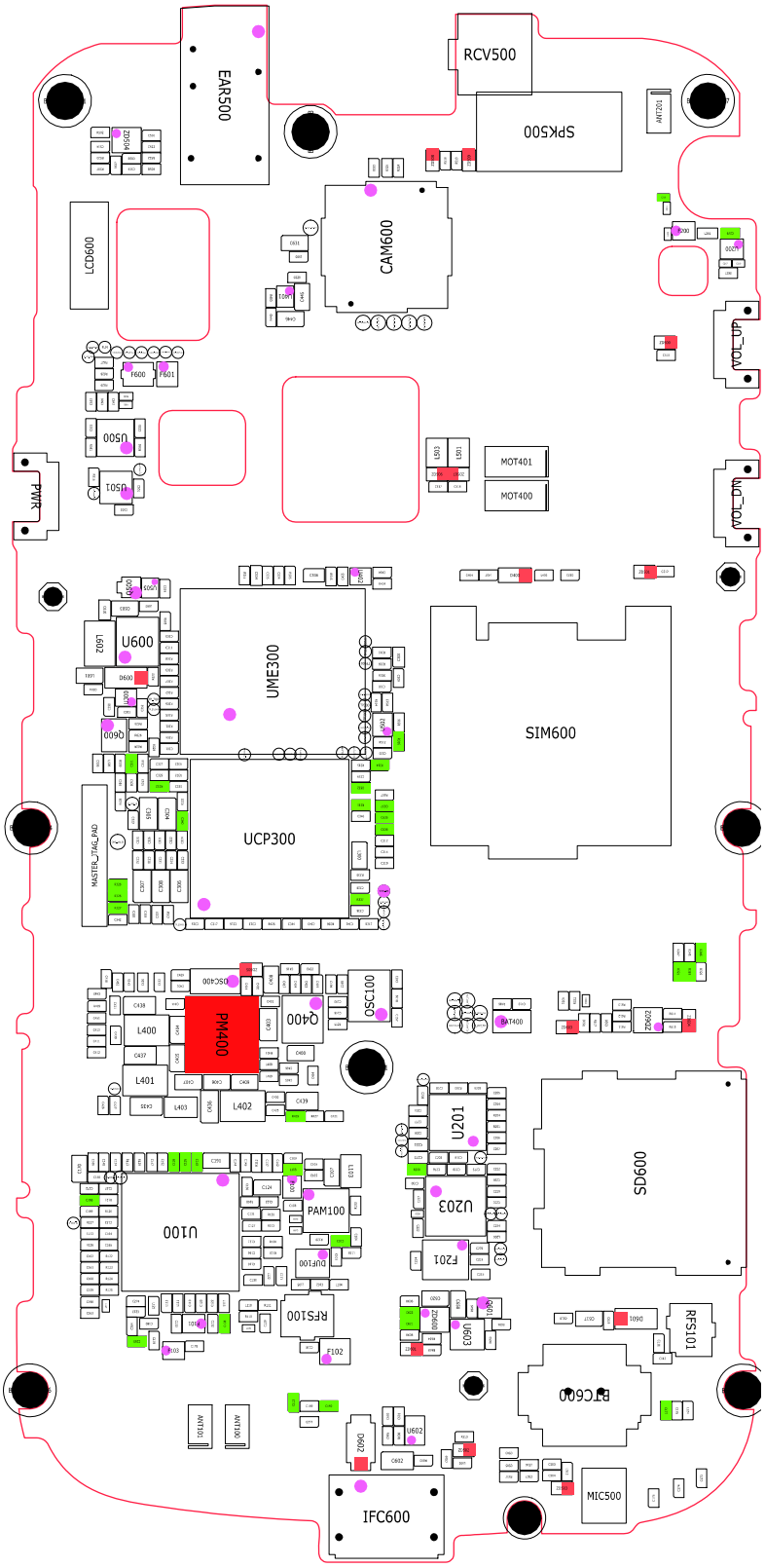

保密和所有权-本手册的内容变更，恕不另行通知。
未经三星书面授权而分发，传送，或违反本文件任何内容或数据是严格禁止的。

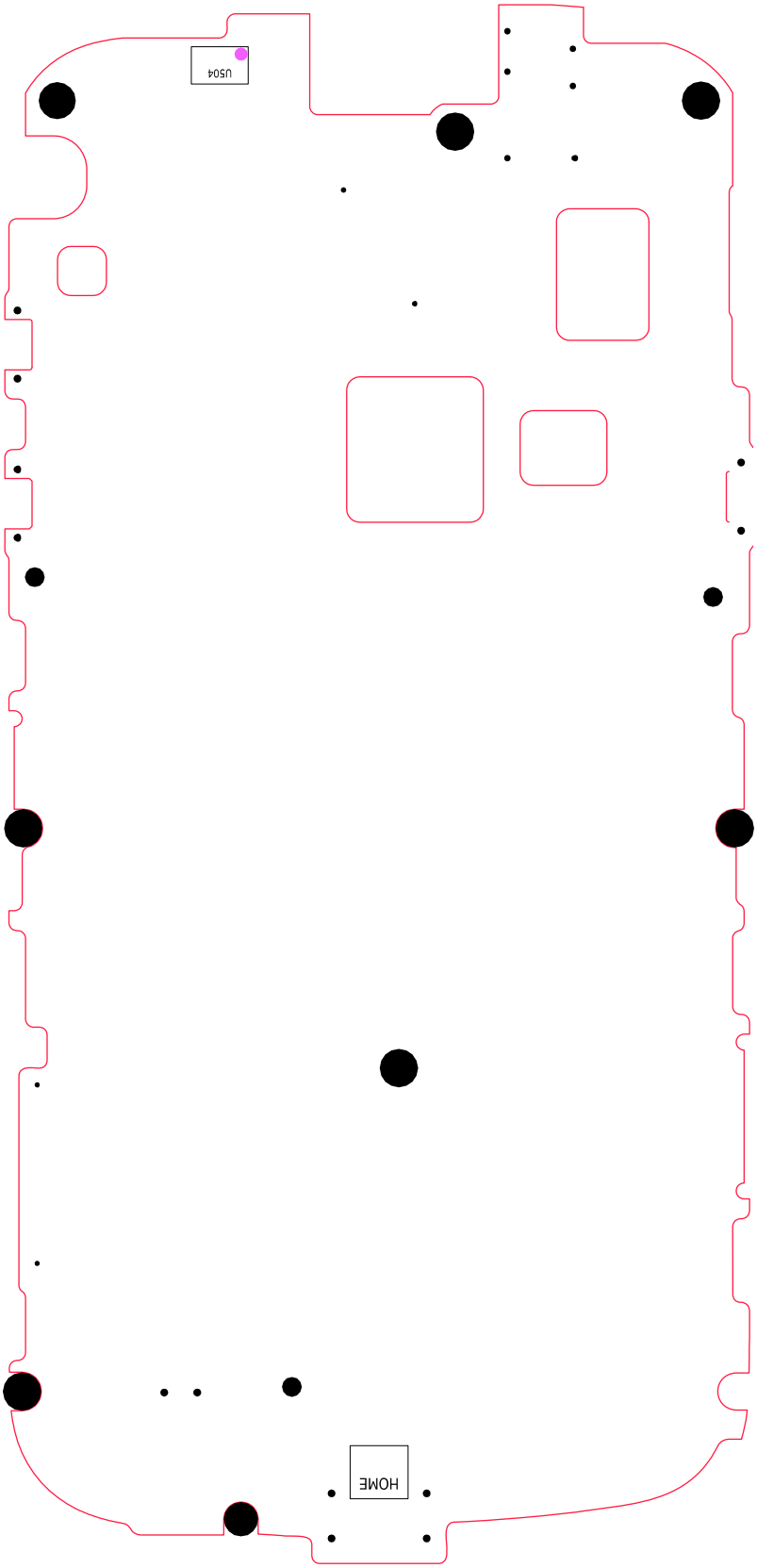

保密和所有权-本手册的内容变更，恕不另行通知。
未经三星书面授权而分发，传送，或违反本文件任何内容或数据是严格禁止的。

8-1. 开机

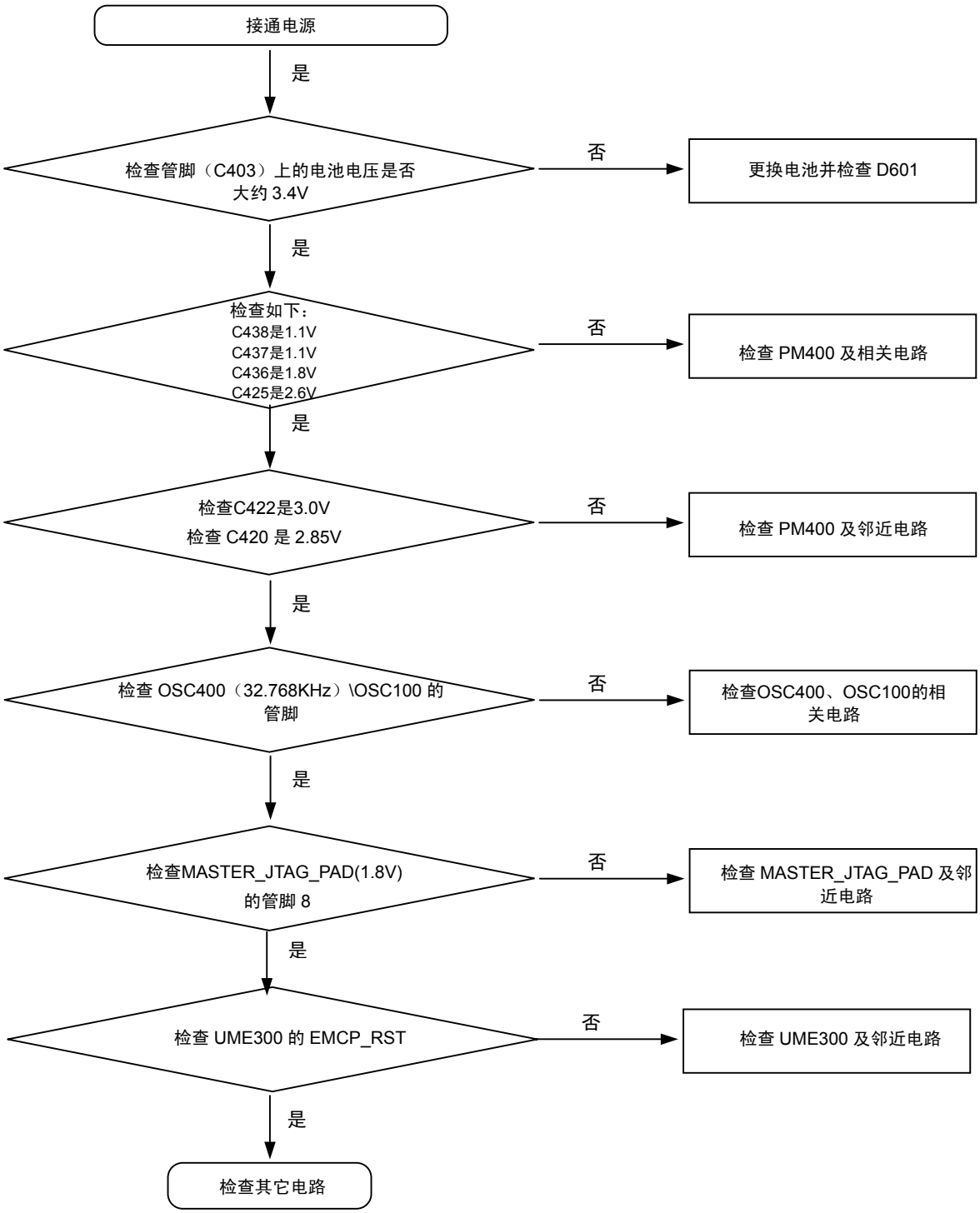

保密和所有权-本手册的内容变更，恕不另行通知。
未经三星书面授权而分发，传送，或违反本文件任何内容或数据是严格禁止的。

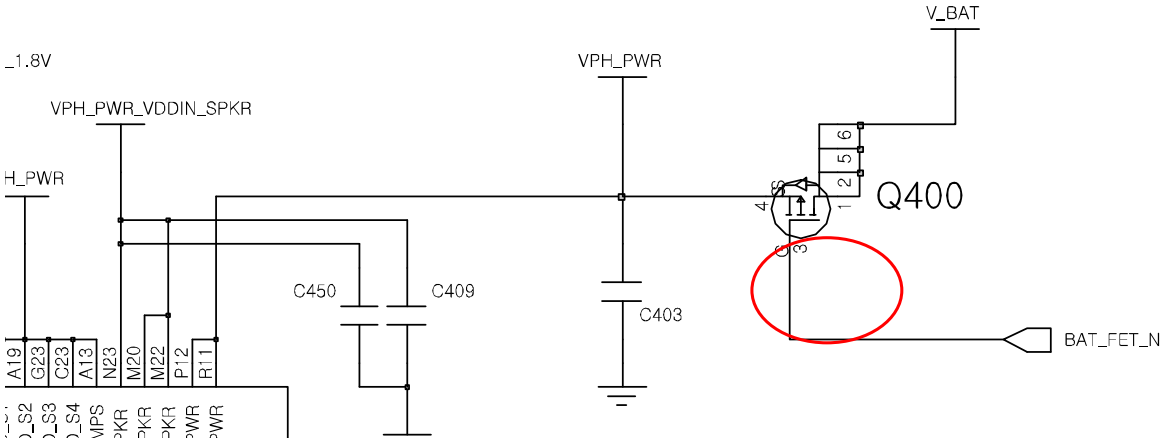

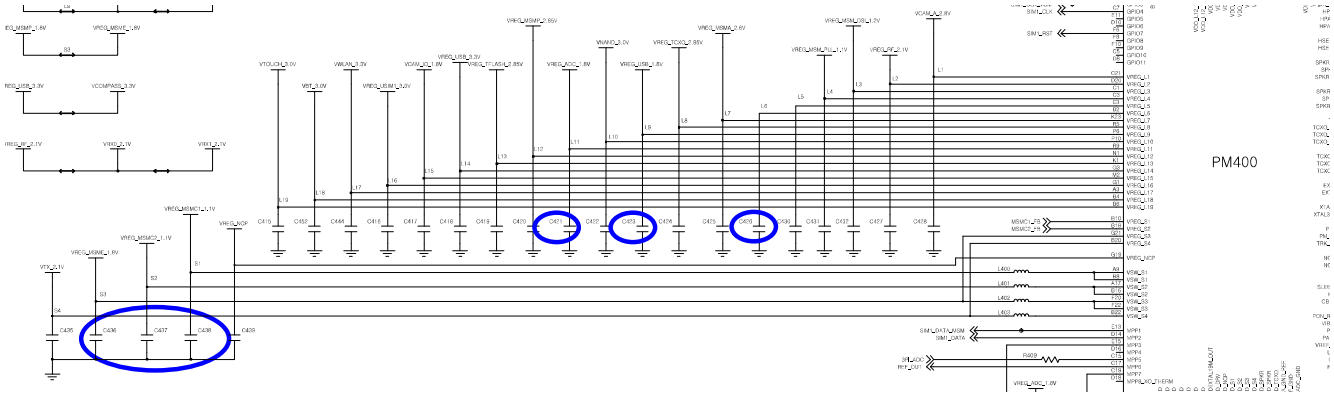

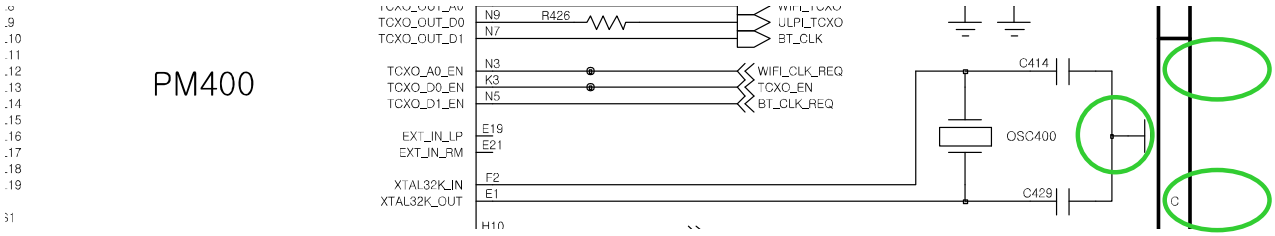

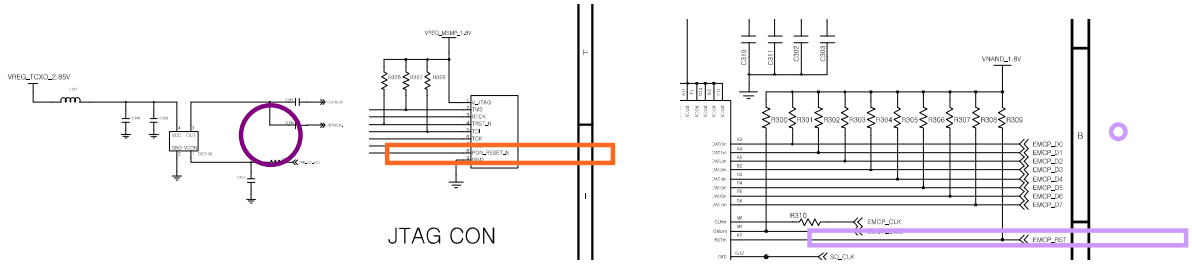

Confidential and proprietary-the contents in this service guide subject to change without prior notice.
Distribution, transmission, or infringement of any content or data from this document without Samsung's written authorization is strictly prohibited.

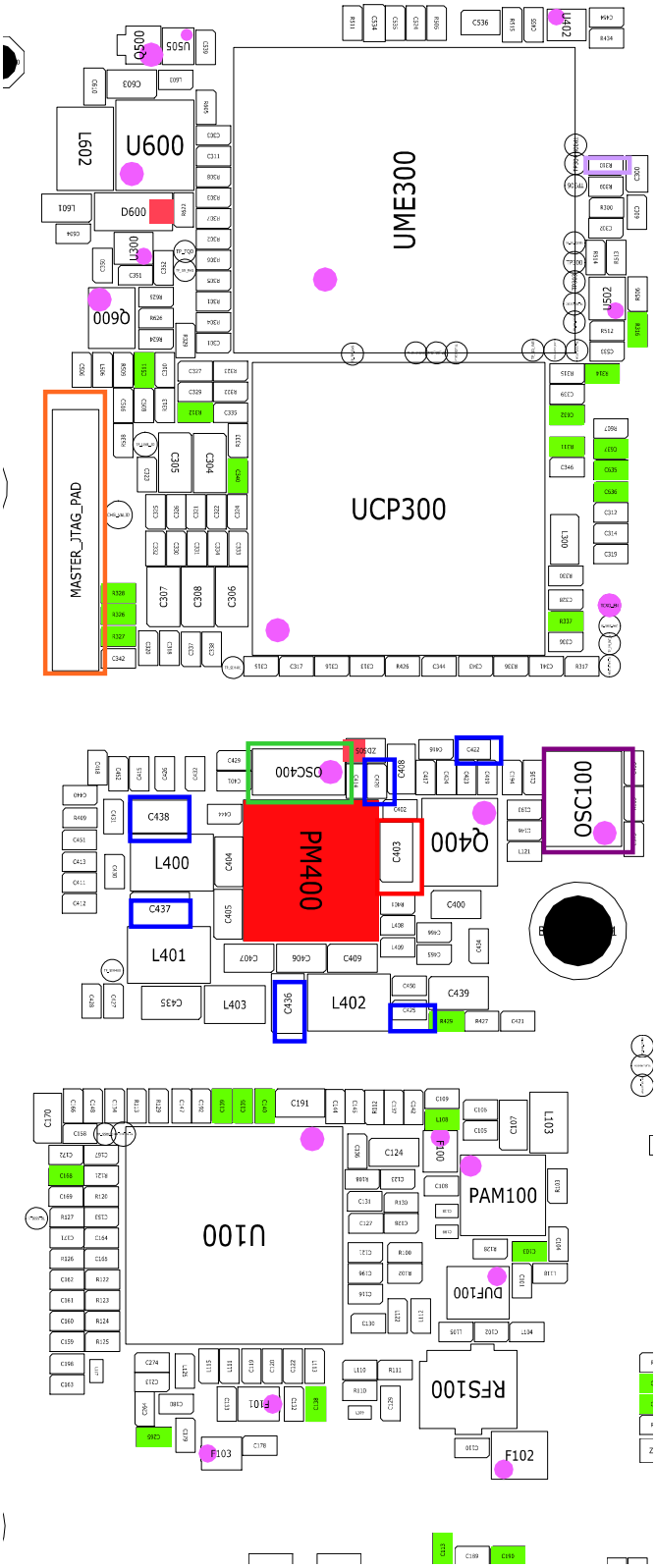

Confidential and proprietary-the contents in this service guide subject to change without prior notice.
Distribution, transmission, or infringement of any content or data from this document without Samsung's written authorization is strictly prohibited.

8-2.充电部分

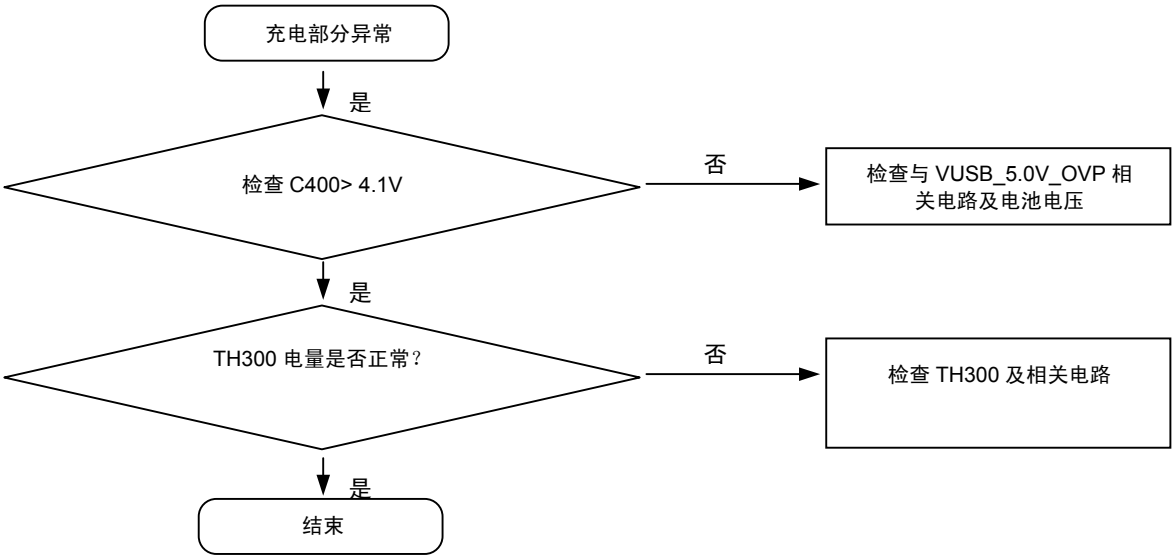

保密和所有权-本手册的内容变更，恕不另行通知。
未经三星书面授权而分发，传送，或违反本文件任何内容或数据是严格禁止的。

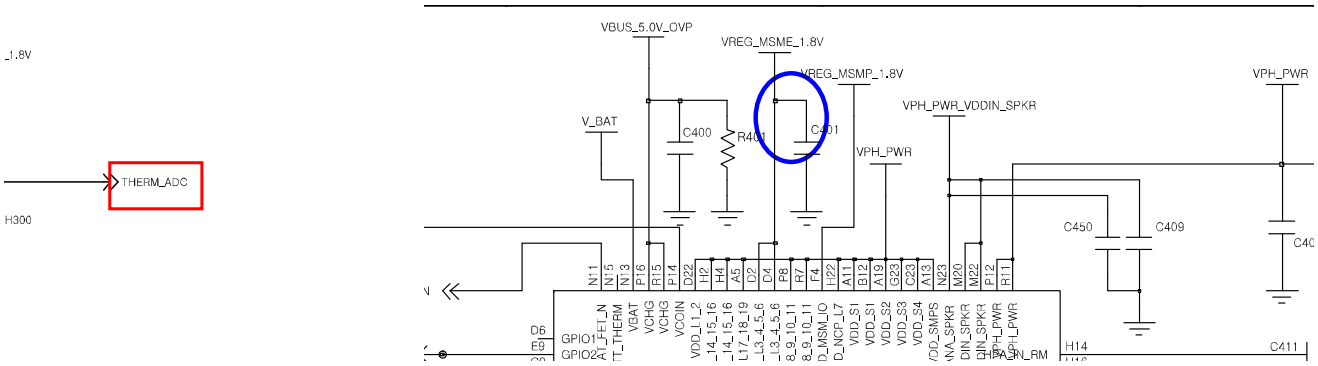

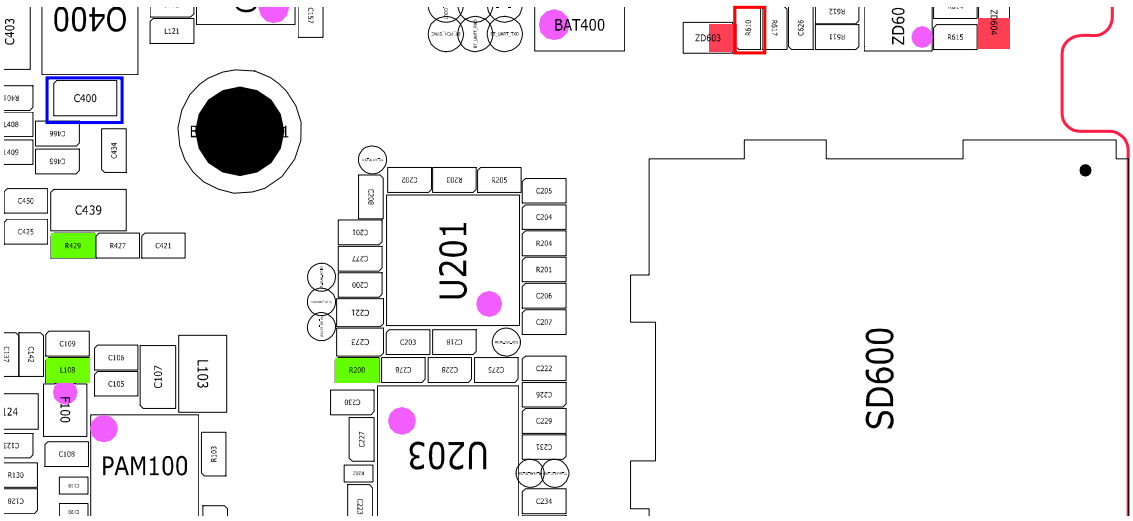

Confidential and proprietary-the contents in this service guide subject to change without prior notice.
Distribution, transmission, or infringement of any content or data from this document without Samsung's written authorization is strictly prohibited.

8-3.UIM 部分

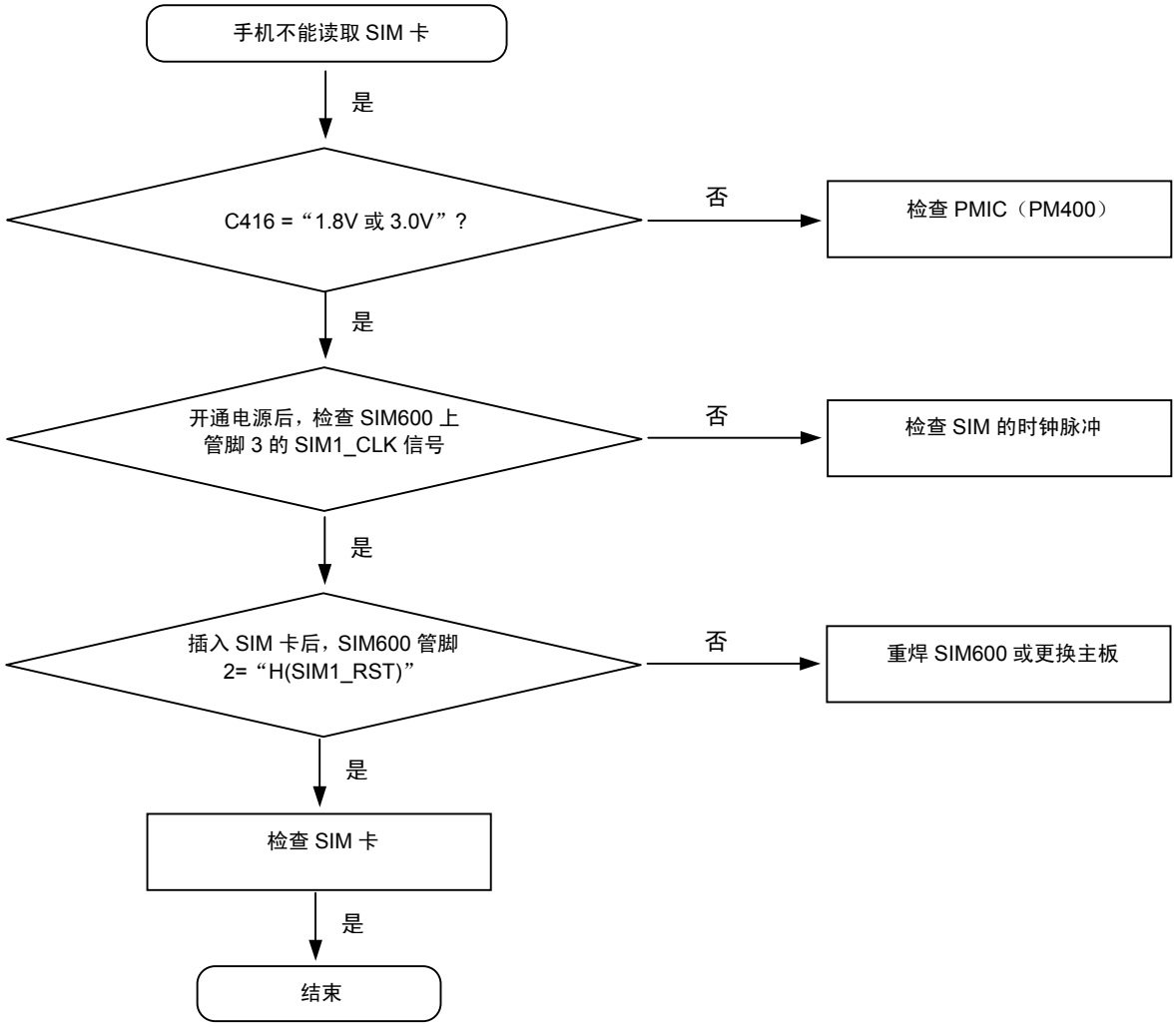

保密和所有权-本手册的内容变更，恕不另行通知。
未经三星书面授权而分发，传送，或违反本文件任何内容或数据是严格禁止的。

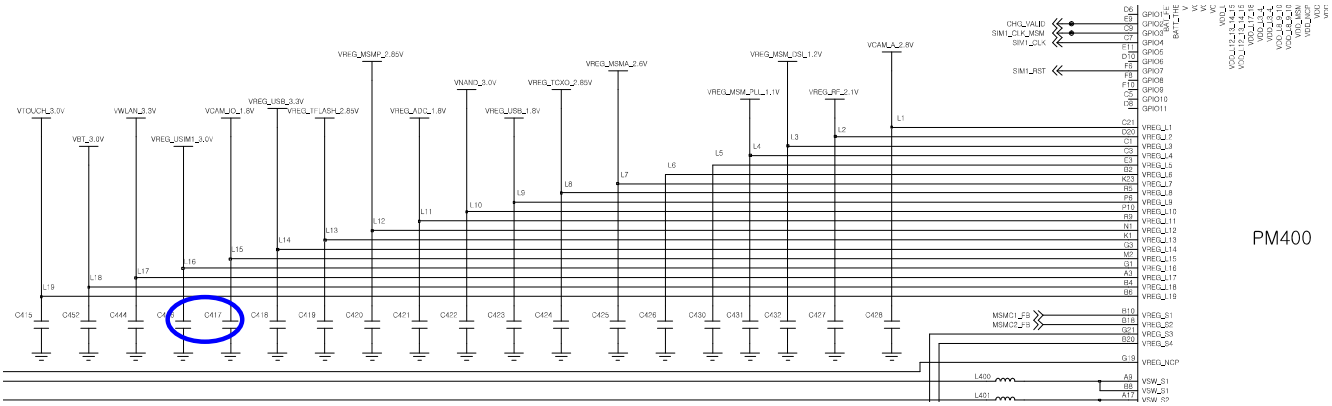

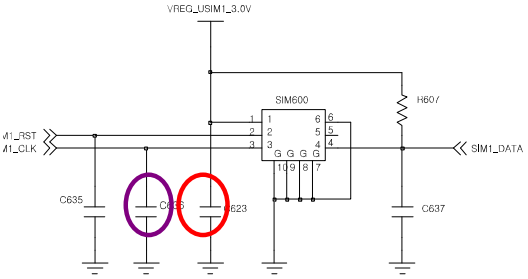

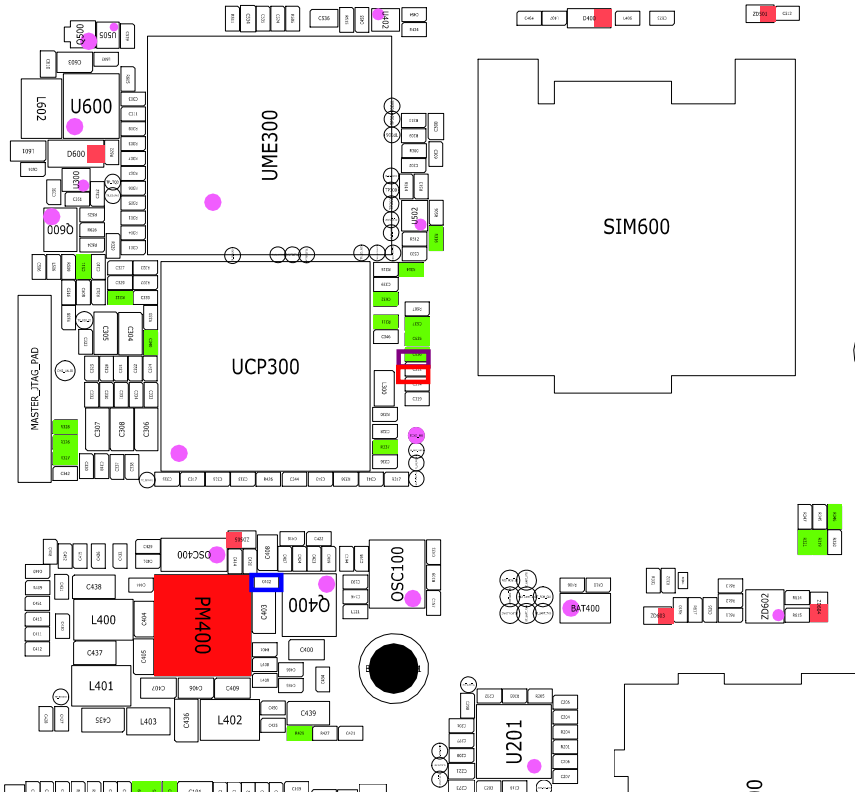

Confidential and proprietary-the contents in this service guide subject to change without prior notice.
Distribution, transmission, or infringement of any content or data from this document without Samsung's written authorization is strictly prohibited.

8-4.扬声器部分

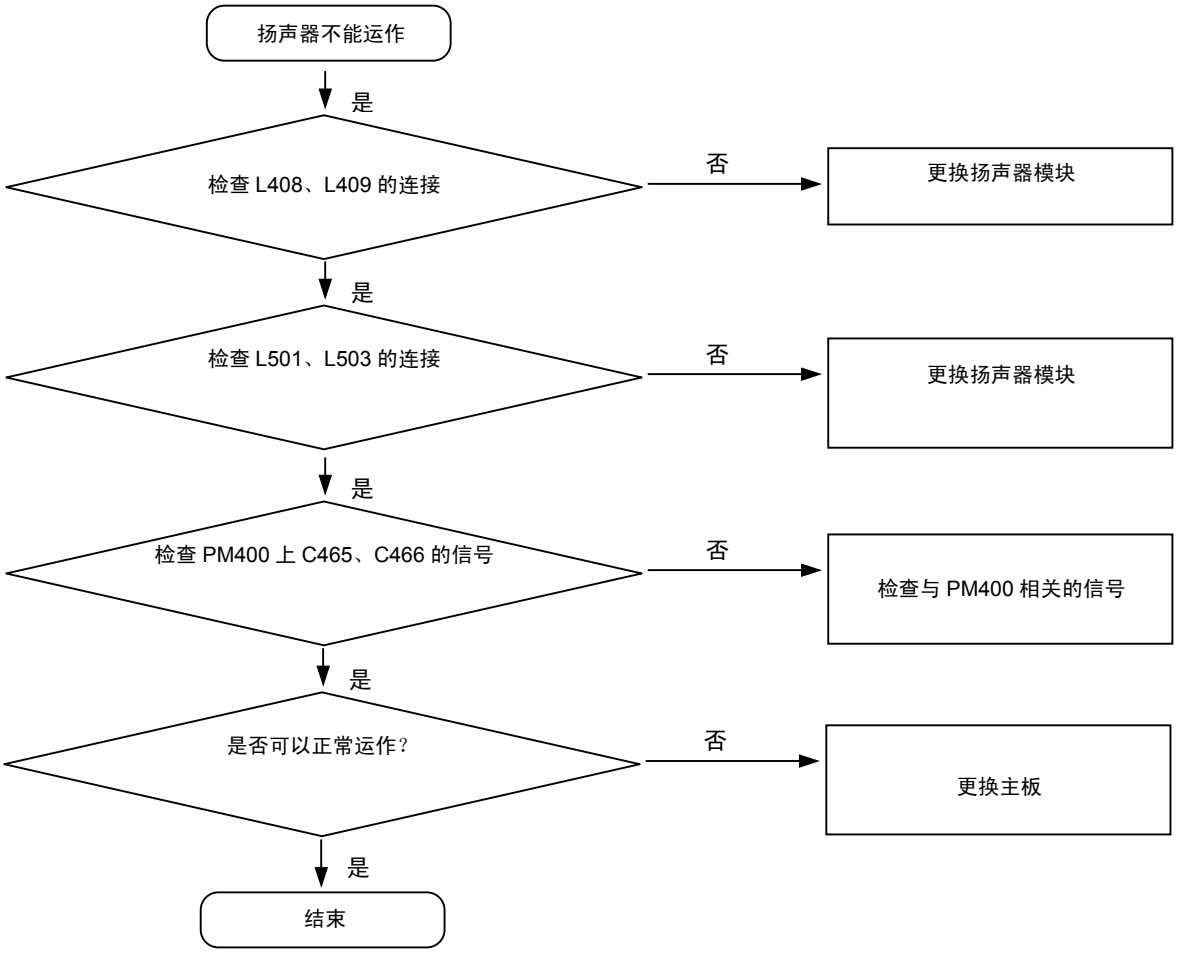

保密和所有权-本手册的内容变更，恕不另行通知。
未经三星书面授权而分发，传送，或违反本文件任何内容或数据是严格禁止的。

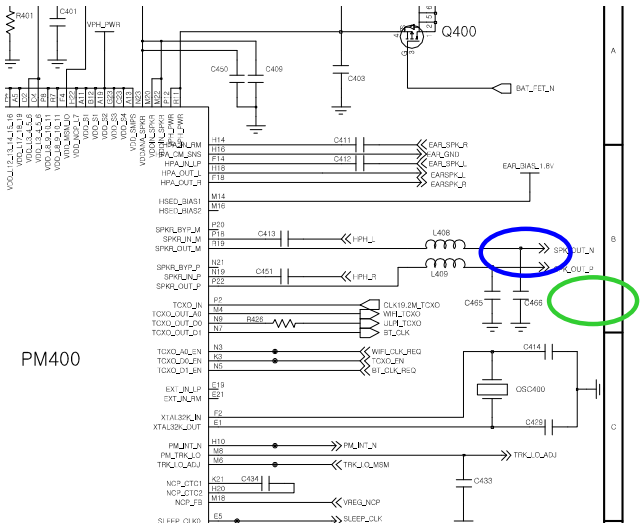

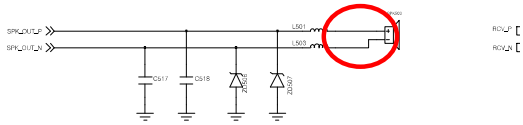

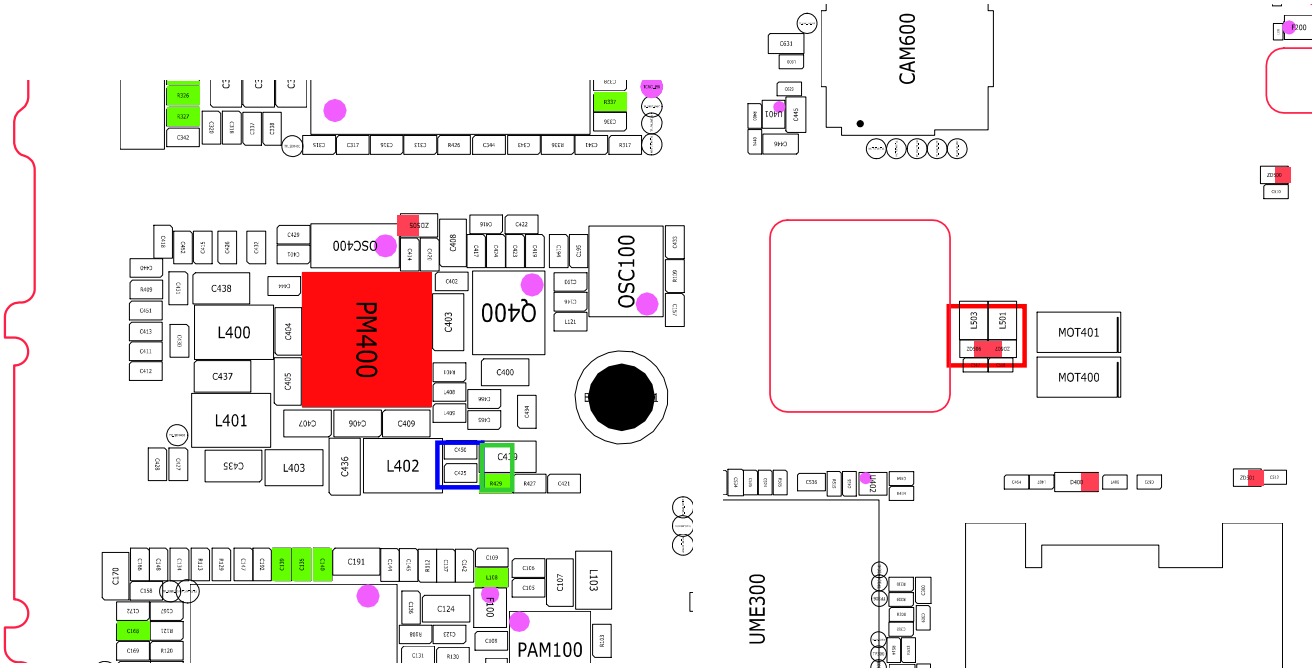

Confidential and proprietary-the contents in this service guide subject to change without prior notice.
Distribution, transmission, or infringement of any content or data from this document without Samsung's written authorization is strictly prohibited.

8-5.背景灯

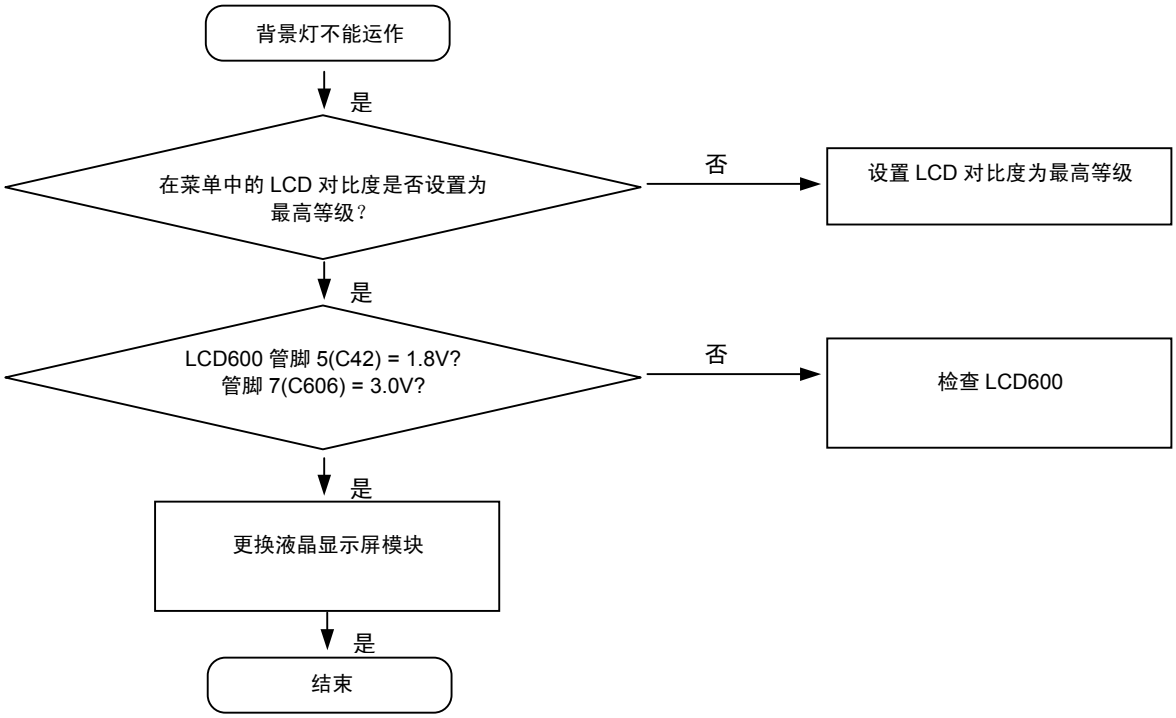

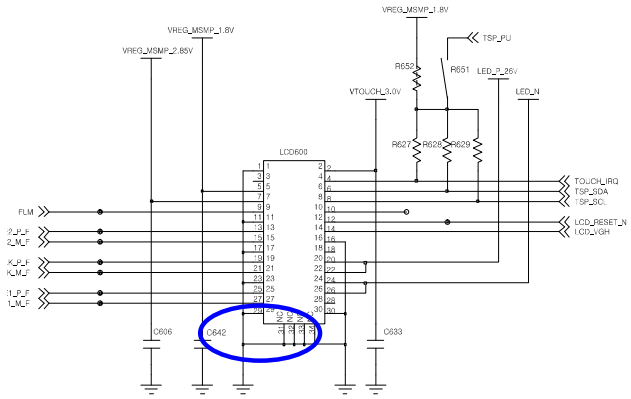

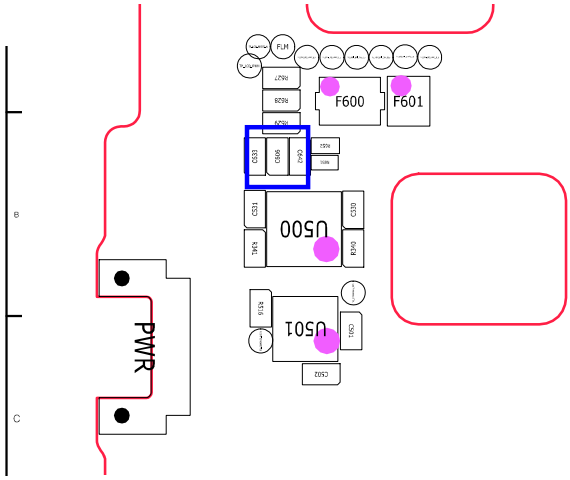

保密和所有权-本手册的内容变更，恕不另行通知。
未经三星书面授权而分发，传送，或违反本文件任何内容或数据是严格禁止的。

8-6.照相机部分(3M 摄像头)

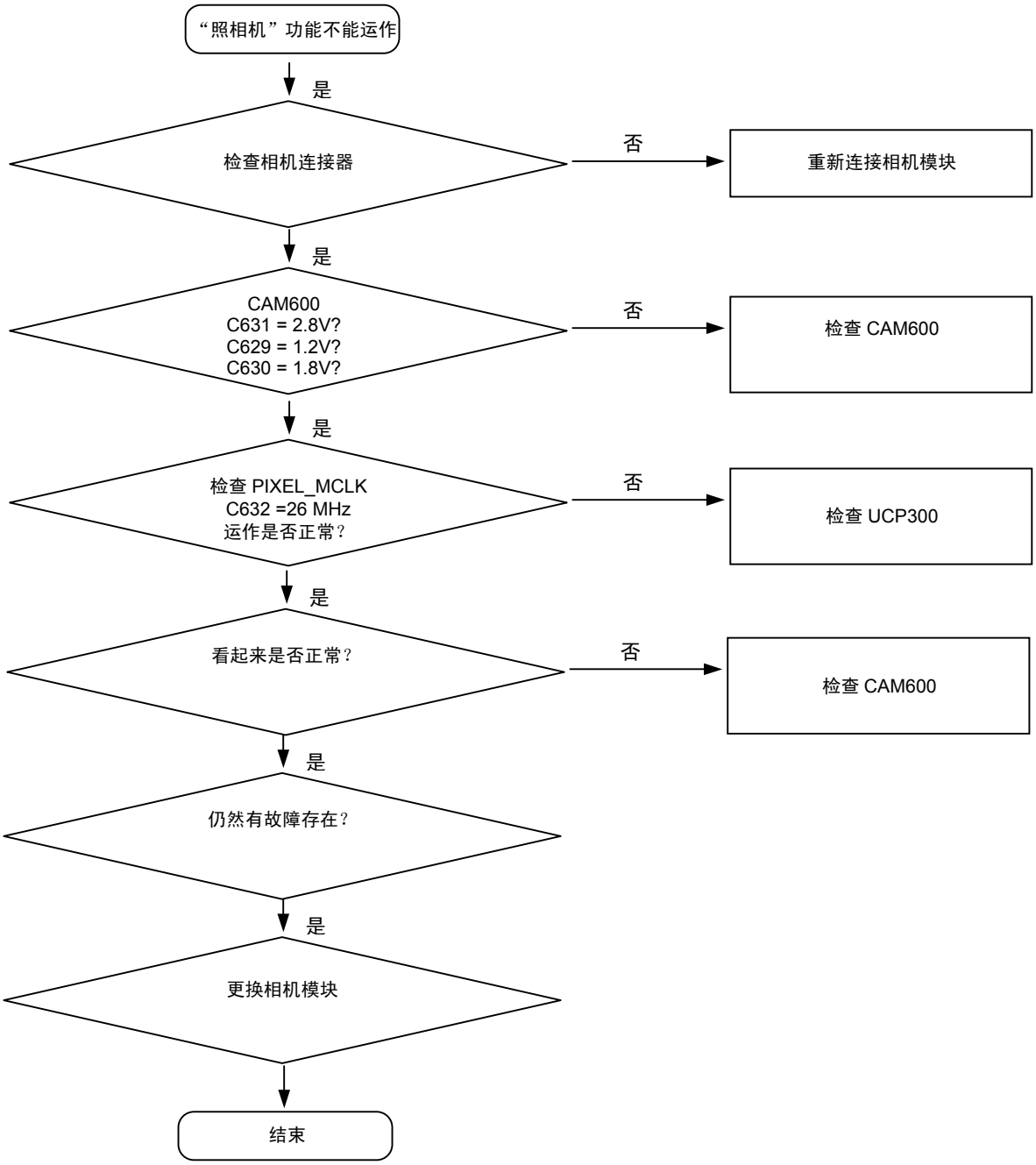

保密和所有权-本手册的内容变更，恕不另行通知。
未经三星书面授权而分发，传送，或违反本文件任何内容或数据是严格禁止的。

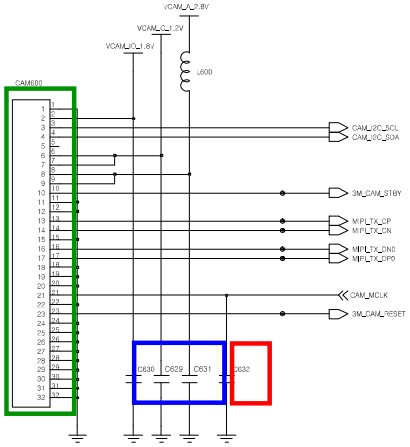

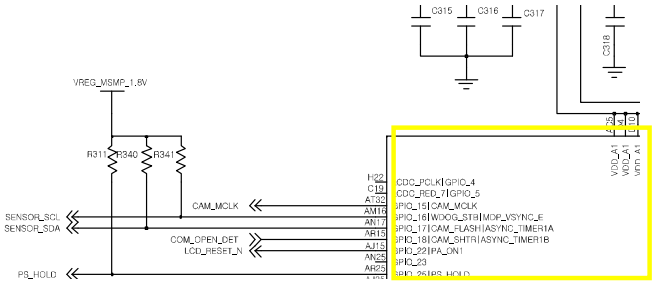

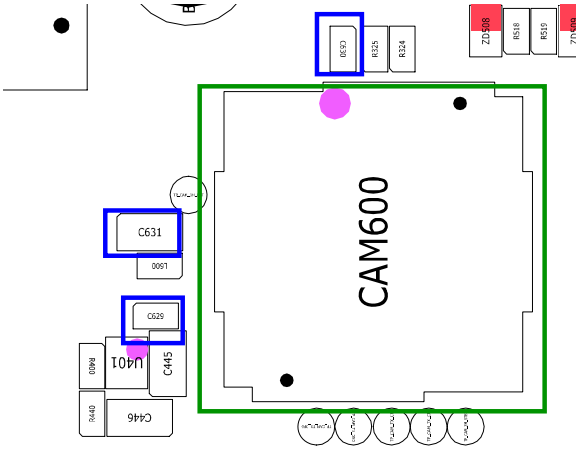

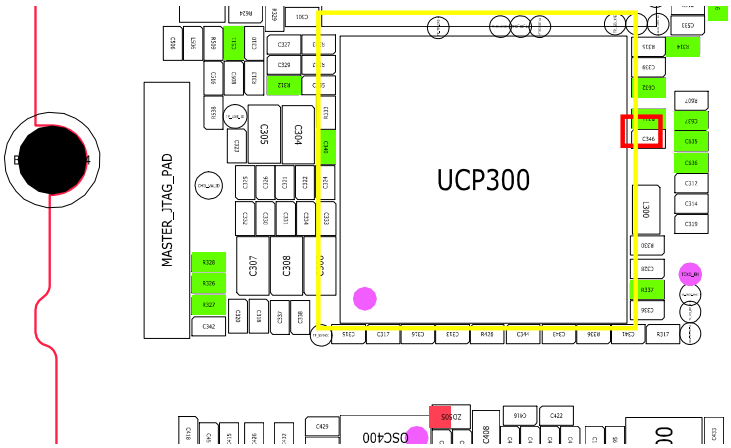

Confidential and proprietary-the contents in this service guide subject to change without prior notice.
Distribution, transmission, or infringement of any content or data from this document without Samsung's written authorization is strictly prohibited.

8-7.CDMA 接收器

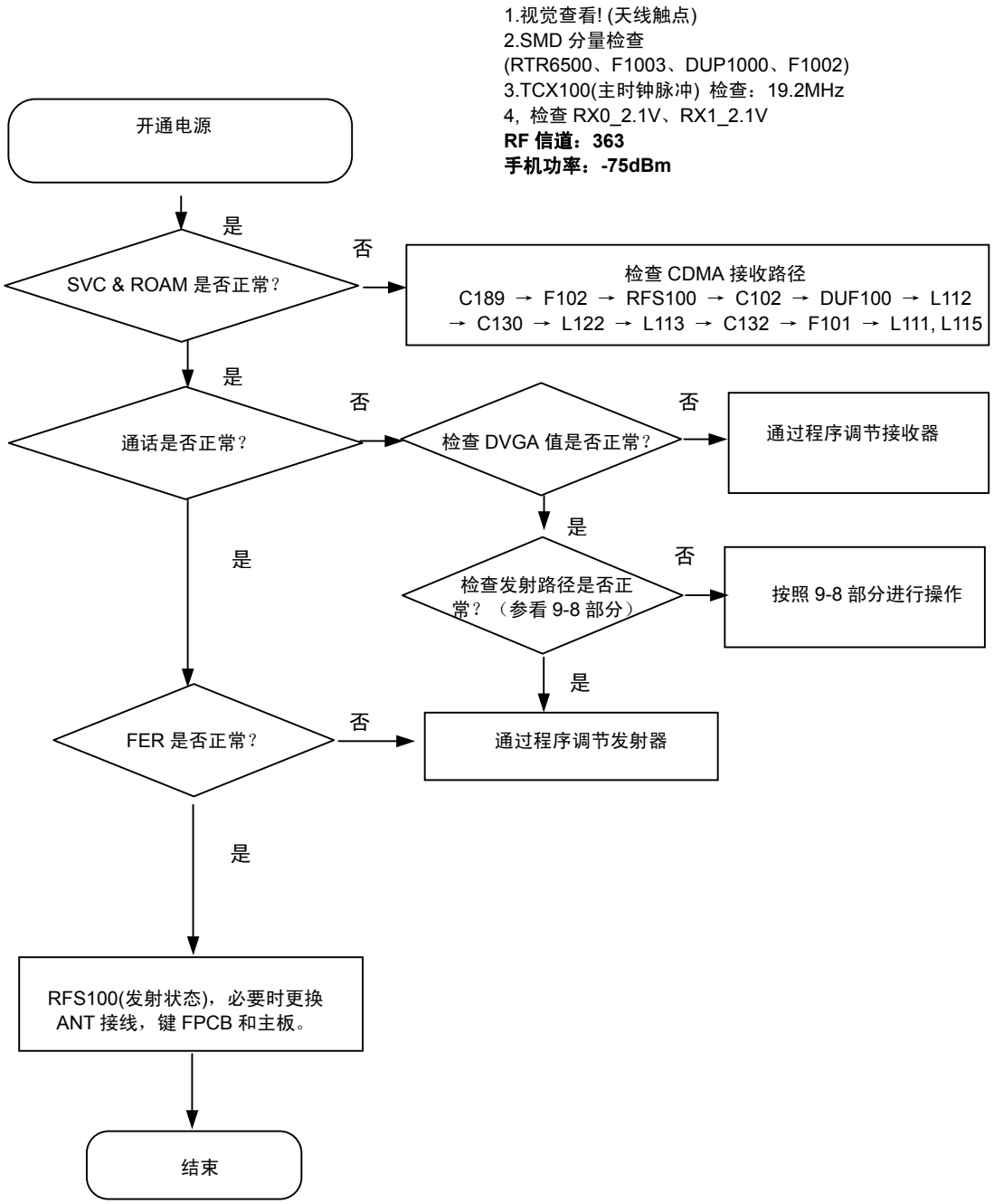

保密和所有权-本手册的内容变更，恕不另行通知。
未经三星书面授权而分发，传送，或违反本文件任何内容或数据是严格禁止的。

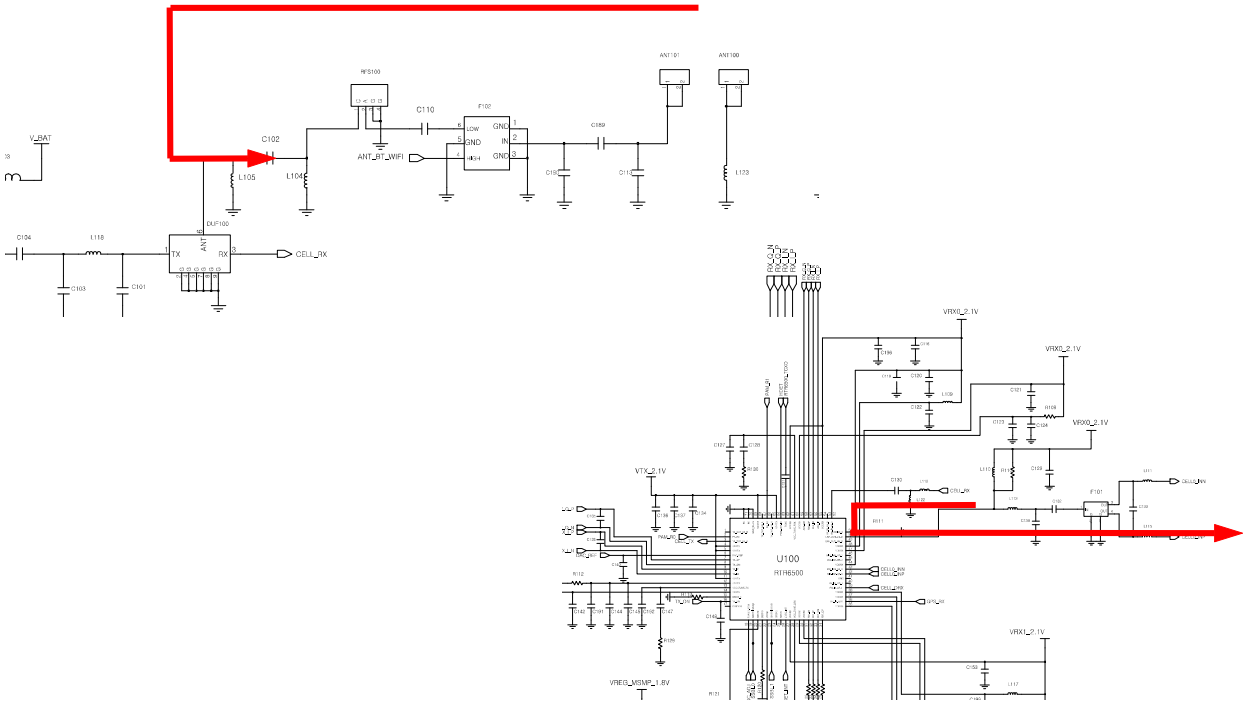

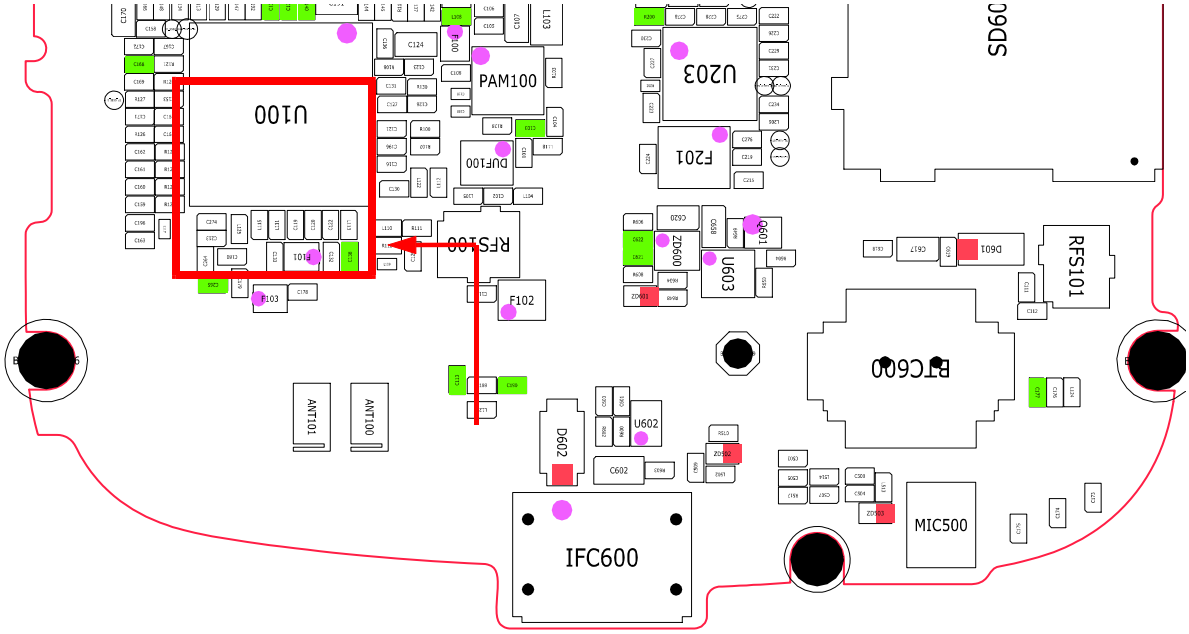

Confidential and proprietary-the contents in this service guide subject to change without prior notice.
Distribution, transmission, or infringement of any content or data from this document without Samsung's written authorization is strictly prohibited.

8-8. CDMA 发射器

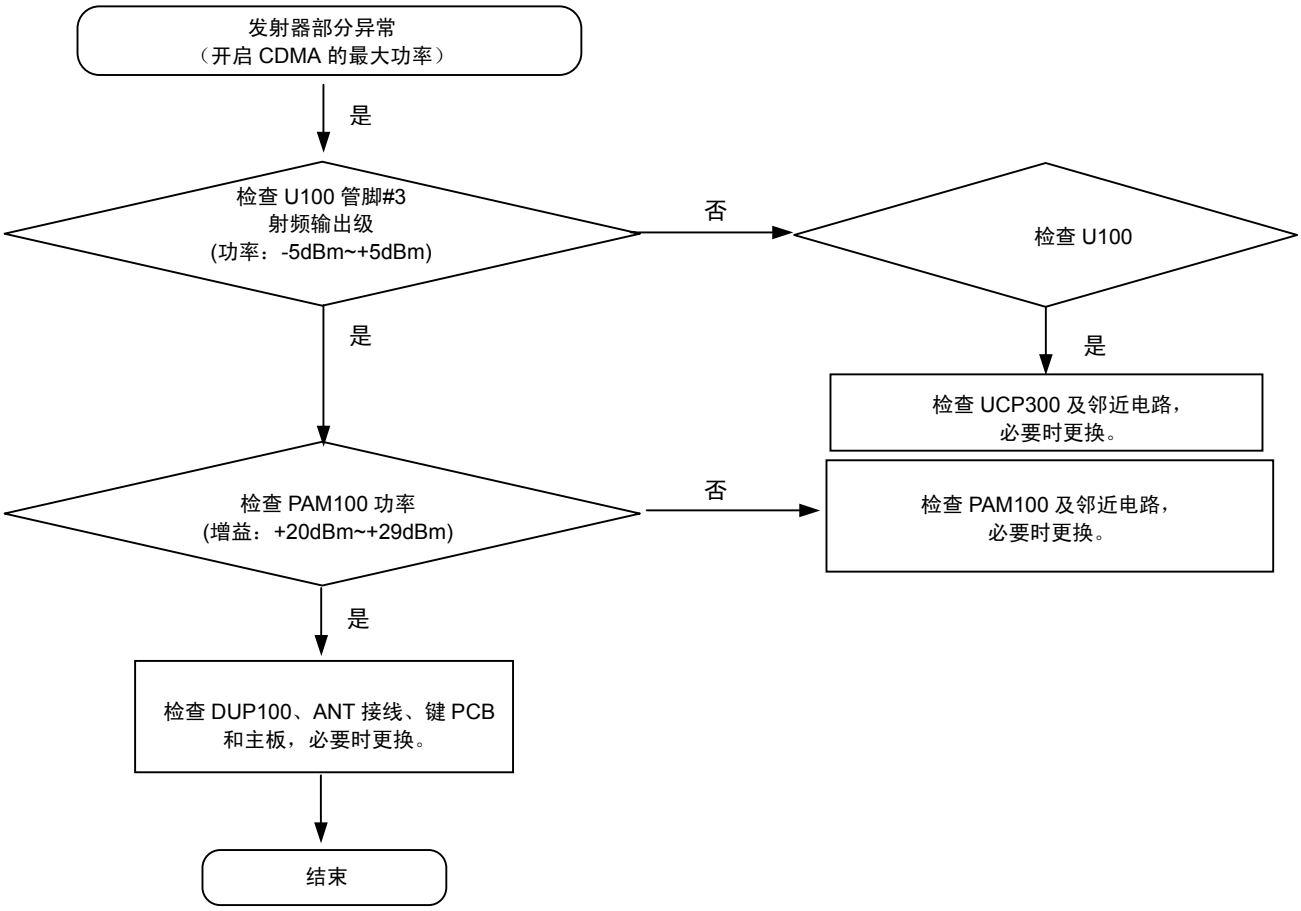

保密和所有权-本手册的内容变更，恕不另行通知。
未经三星书面授权而分发，传送，或违反本文件任何内容或数据是严格禁止的。

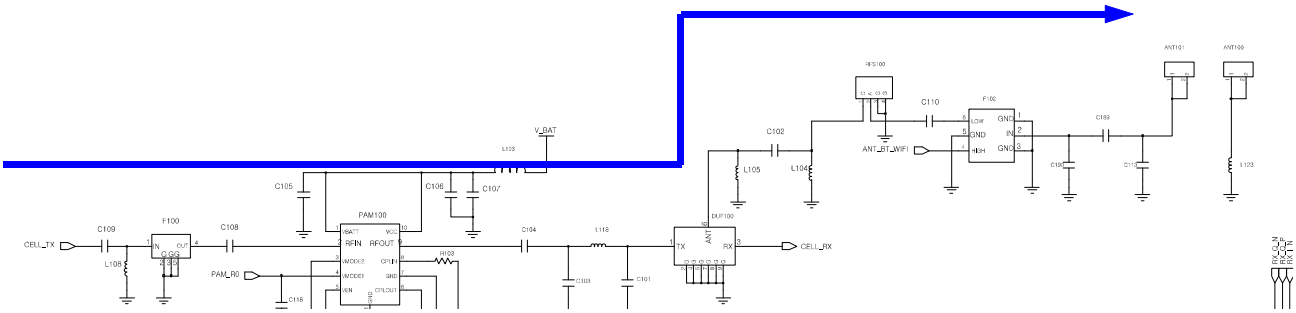

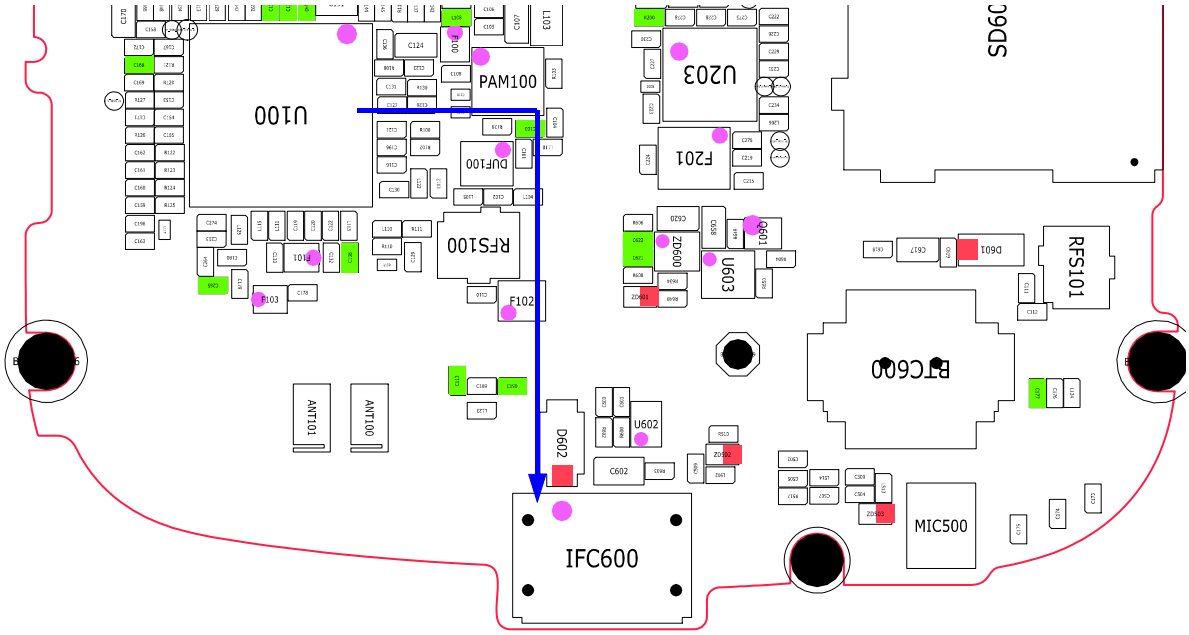

Confidential and proprietary-the contents in this service guide subject to change without prior notice.
Distribution, transmission, or infringement of any content or data from this document without Samsung's written authorization is strictly prohibited.

8-9 GPS 部分

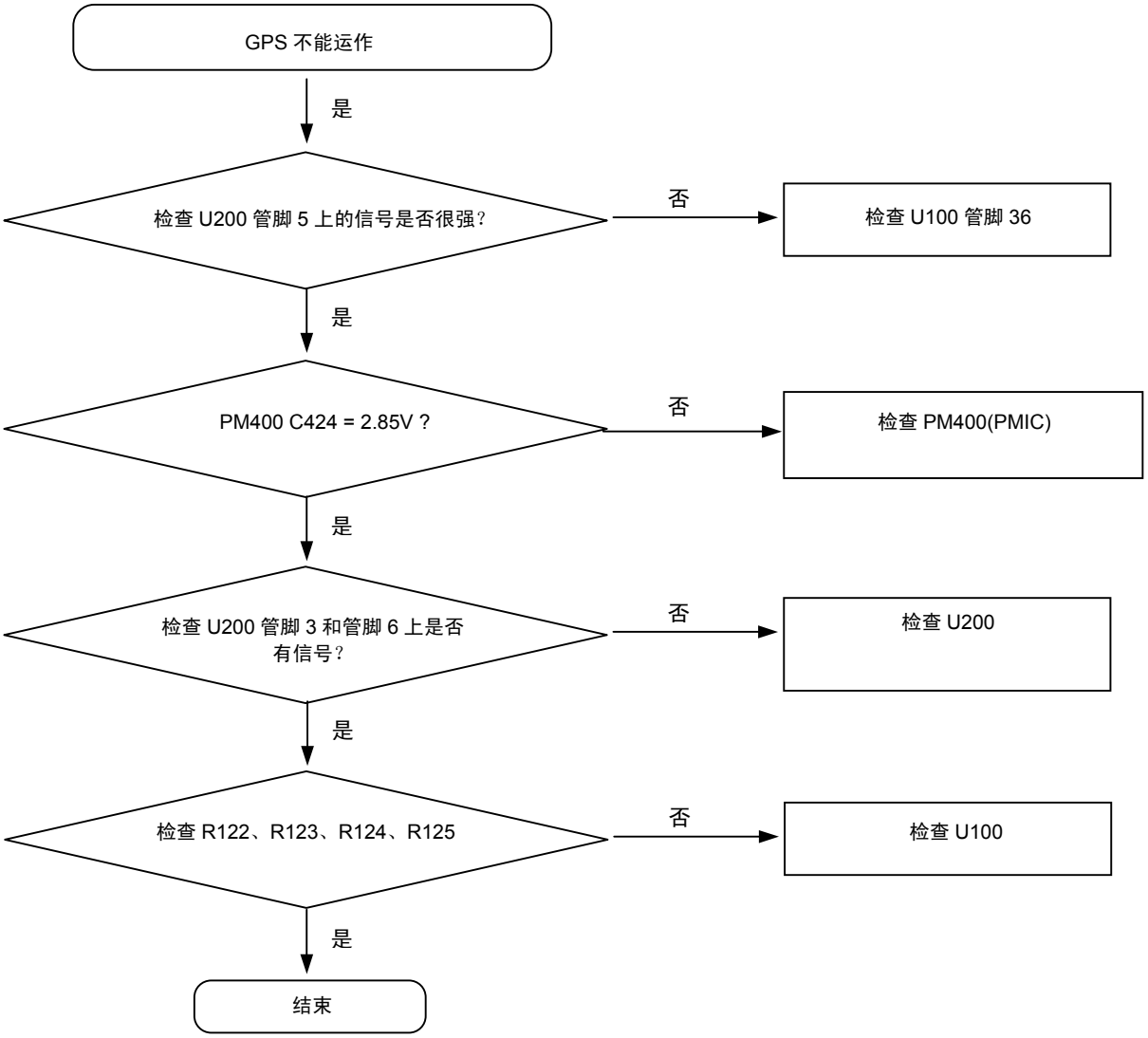

保密和所有权-本手册的内容变更，恕不另行通知。
未经三星书面授权而分发，传送，或违反本文件任何内容或数据是严格禁止的。

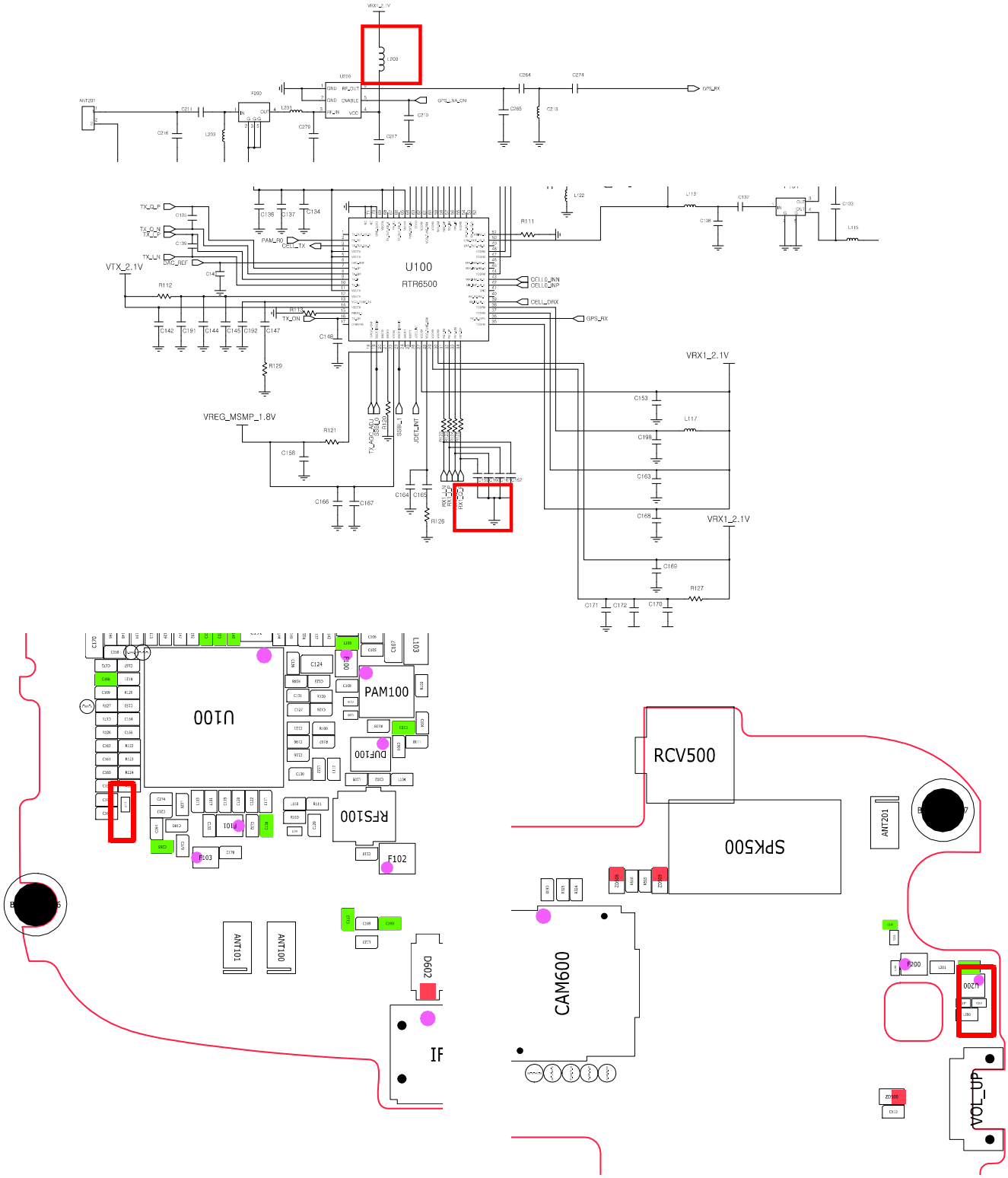

Confidential and proprietary-the contents in this service guide subject to change without prior notice.
Distribution, transmission, or infringement of any content or data from this document without Samsung's written authorization is strictly prohibited.

8-10.蓝牙/无线局域网

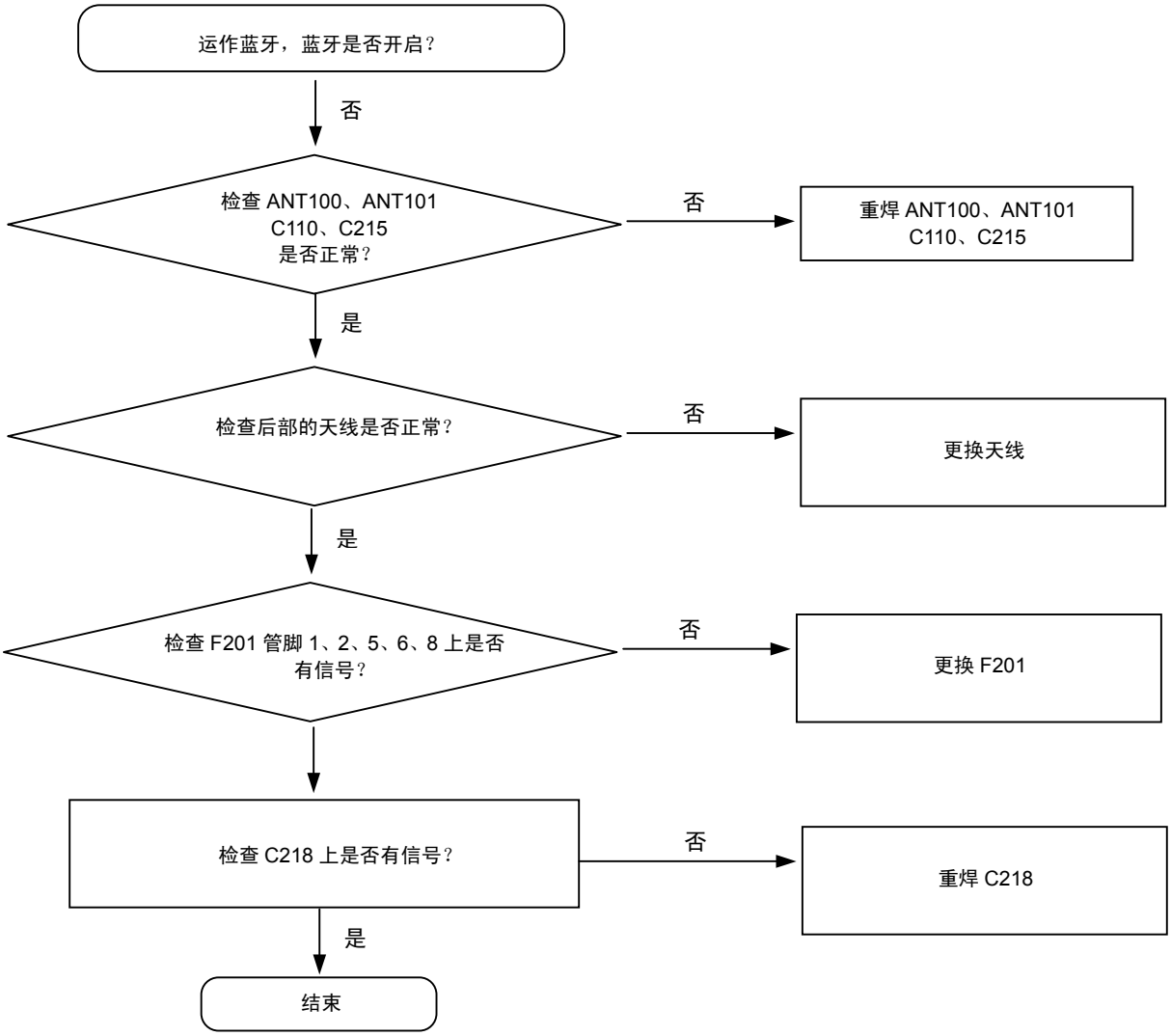

保密和所有权-本手册的内容变更，恕不另行通知。
未经三星书面授权而分发，传送，或违反本文件任何内容或数据是严格禁止的。

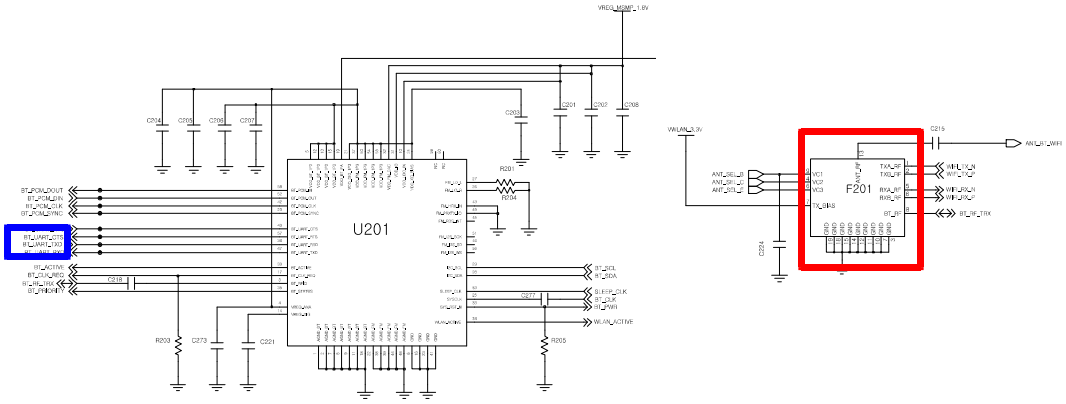

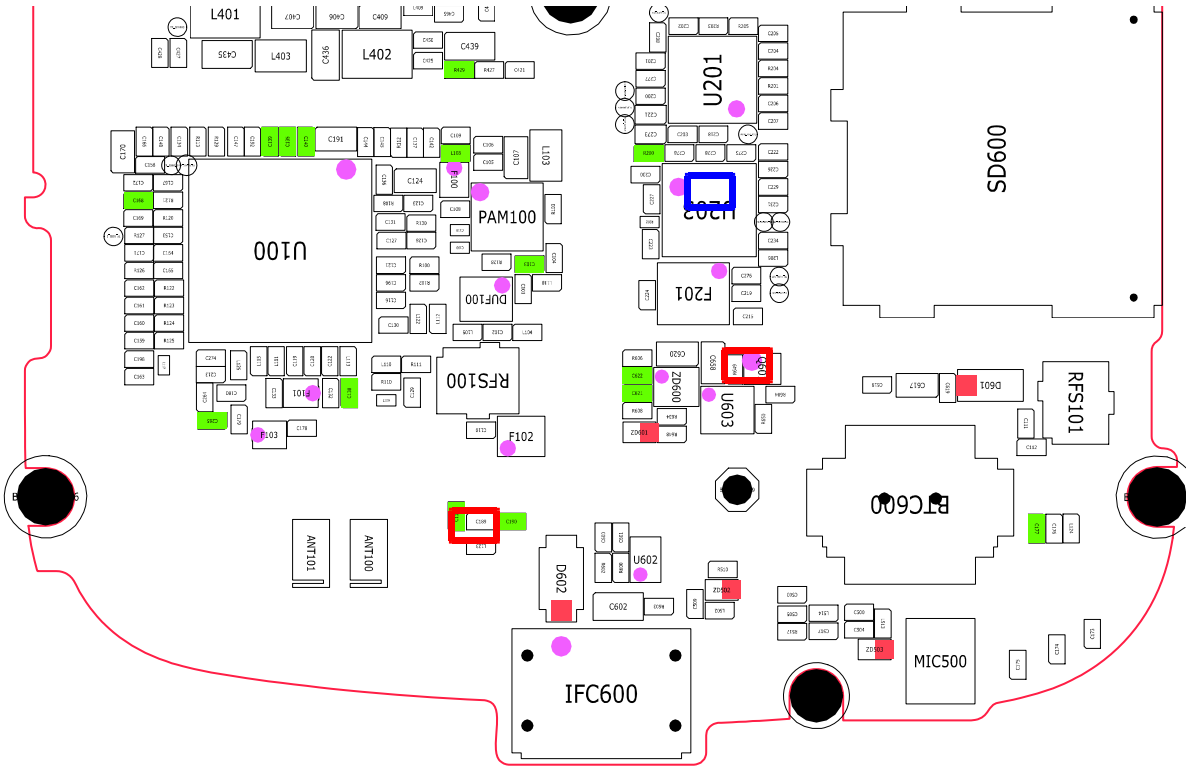

Confidential and proprietary-the contents in this service guide subject to change without prior notice.
Distribution, transmission, or infringement of any content or data from this document without Samsung's written authorization is strictly prohibited.

- 故障处

UCP300

↘	1	2	3	4	5	6	7	8	9	10	11	12	13	14	15	16	17	18	19	20	21	22	23	24	25	26	27	28	29	30	31	32	33	34	35	36
A	○	-	○	-	○	-	○	-	○	-	○	-	○	-	●	-	○	-	●	-	○	-	○	-	●	-	●	-	○	-	●	-	●	-	○	-
B	-	○	-	○	-	○	-	●	-	○	-	○	-	●	-	●	-	●	-	○	-	○	-	○	-	●	-	●	-	○	-	●	-	●	-	○
C	○	-	○	-	○	-	○	-	●	-	○	-	○	-	●	-	●	-	●	-	○	-	○	-	●	-	●	-	●	-	●	-	●	-	●	-
D	-	●	-	○	-	●	-	○	-	○	-	○	-	●	-	●	-	●	-	○	-	○	-	●	-	●	-	○	-	○	-	●	-	●	-	●
E	●	-	●	-	○	-	●	-	○	-	●	-	○	-	●	-	●	-	●	-	○	-	●	-	●	-	●	-	●	-	●	-	●	-	○	-
F	-	●	-	○	-	○	-	○	-	○	-	○	-	○	-	○	-	○	-	○	-	○	-	○	-	○	-	○	-	○	-	●	-	○	-	○
G	○	-	○	-	○	-	○	-	○	-	○	-	○	-	●	-	●	-	●	-	○	-	●	-	●	-	●	-	●	-	○	-	●	-	○	-
H	-	○	-	○	-	○	-	○	-	○	-	●	-	●	-	●	-	●	-	●	-	●	-	○	-	●	-	●	-	○	-	○	-	○	-	○
J	○	-	○	-	○	-	○	-	○	-	○	-	○	-	○	-	○	-	○	-	○	-	○	-	○	-	○	-	○	-	○	-	○	-	○	-
K	-	○	-	○	-	○	-	○	-	○	-	○	-	○	-	○	-	○	-	○	-	○	-	○	-	○	-	○	-	○	-	○	-	○	-	○
L	○	-	○	-	○	-	○	-	○	-	○	-	○	-	○	-	○	-	○	-	○	-	○	-	○	-	○	-	○	-	○	-	○	-	○	-
M	-	○	-	○	-	○	-	○	-	○	-	○	-	○	-	○	-	○	-	○	-	○	-	○	-	○	-	○	-	○	-	○	-	○	-	○
N	○	-	○	-	●	-	○	-	○	-	○	-	○	-	○	-	○	-	○	-	○	-	○	-	○	-	○	-	○	-	○	-	○	-	○	-
P	-	○	-	○	-	○	-	○	-	○	-	○	-	○	-	○	-	○	-	○	-	○	-	○	-	○	-	○	-	○	-	○	-	○	-	○
R	○	-	○	-	○	-	○	-	○	-	○	-	○	-	○	-	○	-	○	-	○	-	○	-	○	-	○	-	○	-	○	-	○	-	○	-
T	-	●	-	○	-	○	-	○	-	○	-	○	-	○	-	○	-	○	-	○	-	○	-	○	-	○	-	○	-	○	-	○	-	○	-	○
U	○	-	●	-	●	-	○	-	○	-	○	-	○	-	○	-	○	-	○	-	○	-	○	-	○	-	○	-	○	-	○	-	○	-	○	-
V	-	○	-	●	-	○	-	○	-	○	-	○	-	○	-	○	-	○	-	○	-	○	-	○	-	○	-	○	-	○	-	○	-	○	-	○
W	○	-	○	-	○	-	○	-	○	-	○	-	○	-	○	-	○	-	○	-	○	-	○	-	○	-	○	-	○	-	○	-	○	-	○	-
Y	-	○	-	○	-	○	-	○	-	○	-	○	-	○	-	○	-	○	-	○	-	○	-	○	-	○	-	○	-	○	-	○	-	○	-	○
AA	○	-	○	-	○	-	○	-	○	-	○	-	○	-	○	-	○	-	○	-	○	-	○	-	○	-	○	-	○	-	○	-	○	-	○	-
AB	-	○	-	○	-	○	-	○	-	○	-	○	-	○	-	○	-	○	-	○	-	○	-	○	-	○	-	○	-	○	-	○	-	○	-	○
AC	○	-	○	-	○	-	○	-	○	-	○	-	○	-	○	-	○	-	○	-	○	-	○	-	○	-	○	-	○	-	○	-	○	-	○	-
AD	-	○	-	○	-	○	-	●	-	○	-	○	-	○	-	○	-	○	-	○	-	○	-	○	-	○	-	○	-	○	-	○	-	○	-	○
AE	○	-	○	-	○	-	○	-	○	-	○	-	○	-	○	-	○	-	○	-	○	-	○	-	○	-	○	-	○	-	○	-	○	-	○	-
AF	-	○	-	○	-	○	-	○	-	○	-	○	-	○	-	○	-	○	-	○	-	○	-	○	-	○	-	○	-	○	-	○	-	○	-	○
AG	○	-	○	-	○	-	○	-	○	-	○	-	○	-	○	-	○	-	○	-	○	-	○	-	○	-	○	-	○	-	○	-	○	-	○	-
AH	-	●	-	●	-	○	-	○	-	○	-	○	-	○	-	○	-	○	-	○	-	○	-	○	-	○	-	○	-	○	-	○	-	○	-	○
AJ	●	-	○	-	○	-	○	-	○	-	○	-	●	-	○	-	○	-	○	-	○	-	○	-	○	-	○	-	●	-	○	-	○	-	○	-
AK	-	○	-	○	-	○	-	○	-	●	-	○	-	●	-	○	-	○	-	○	-	○	-	○	-	○	-	○	-	○	-	○	-	○	-	○
AL	○	-	○	-	○	-	○	-	○	-	○	-	○	-	○	-	○	-	○	-	○	-	○	-	○	-	○	-	○	-	○	-	○	-	○	-
AM	-	○	-	○	-	○	-	●	-	●	-	○	-	○	-	○	-	○	-	○	-	●	-	●	-	●	-	○	-	○	-	○	-	○	-	○
AN	○	-	○	-	○	-	○	-	○	-	○	-	●	-	○	-	○	-	○	-	○	-	●	-	●	-	●	-	○	-	○	-	○	-	○	-
AP	-	○	-	○	-	○	-	○	-	○	-	●	-	○	-	○	-	○	-	○	-	●	-	●	-	○	-	○	-	○	-	○	-	○	-	○
AR	○	-	○	-	○	-	○	-	○	-	○	-	○	-	○	-	○	-	○	-	○	-	●	-	○	-	○	-	○	-	○	-	○	-	○	-
AT	-	○	-	○	-	○	-	●	-	○	-	●	-	●	-	○	-	○	-	○	-	●	-	○	-	○	-	○	-	○	-	○	-	●	-	○

保密和所有权-本手册的内容变更，恕不另行通知。
未经三星书面授权而分发，传送，或违反本文件任何内容或数据是严格禁止的。

PM400

	1/2	3/4	5/6	7/8	9/10	11/12	13/14	15/16	17/18	19/20	21/22	23/24
A	○	○	○	○	○	○	○	○	○	○	○	○
B	○	○	○	○	○	○	○	○	○	○	○	○
C	○	○	●	○	○	○	○	○	○	○	○	○
D	○	○	●	●	●	○	○	●	●	○	○	○
E	○	○	○	○	○	●	○	○	○	●	●	○
F	○	○	○	●	●	○	○	○	○	○	○	○
G	○	○	○	○	○	○	○	○	○	○	○	○
H	○	○	○	○	○	○	○	○	○	○	○	○
K	○	○	○	○	○	○	○	○	○	○	○	○
M	○	○	○	○	○	○	○	●	○	○	○	○
N	○	○	○	○	○	○	○	●	○	○	●	○
P	○	○	○	○	○	○	○	○	○	●	○	○
R	○	○	○	○	○	○	●	○	●	○	○	○

UME300

	1	2	3	4	5	6	7	8	9	10	11	12	13	14
A	●	●	○	○	○	●	●	○	○	○	○	○	●	●
B	●	○	○	○	○	○	○	○	○	○	○	○	○	●
C	○	○	○	○	●	○	○	○	○	○	○	○	○	○
D	○	○	○									○	○	○
E	○	○	○		●	○	○	●	●	●		○	○	○
F	○	○	○		○					●		○	○	○
G	○	○	○		○					●		○	○	○
H	○	○	○		●					○		○	○	○
J	○	○	○		●					○		○	○	○
K	○	○	○		○	●	●	○	○	●		○	○	○
L	○	○	○									○	○	○
M	○	○	○	○	○	○	○	○	○	○	○	○	○	○
N	●	○	○	○	○	○	○	○	○	○	○	○	○	●
P	●	●	○	○	○	○	●	○	○	●	○	○	●	●

保密和所有权-本手册的内容变更，恕不另行通知。
未经三星书面授权而分发，传送，或违反本文件任何内容或数据是严格禁止的。